Lötspitze gerade, bleistiftspitz, 1,0 mm, 0842BDLF

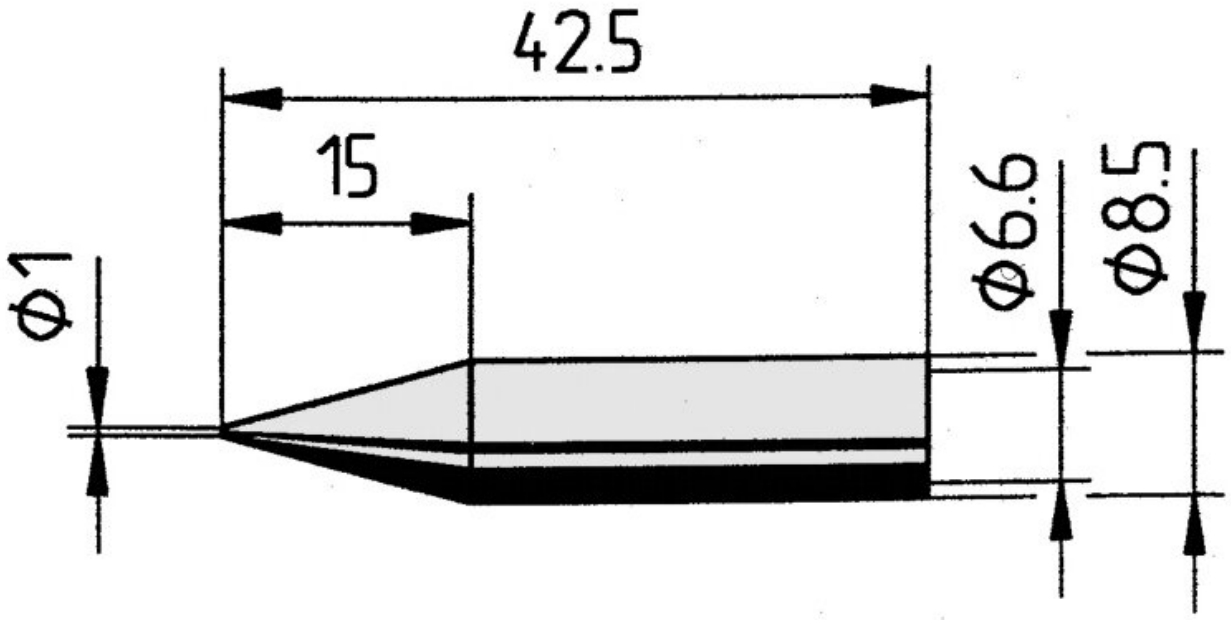

• Dauerlötspitze, gerade, bleistiftspitz, 1,0 mm Durchmesser, mit ERSADUR-LF Beschichtung (bleifrei löten) mit erhöhter Standzeit für erhöhten Wärmebedarf.
• passend für die Lötstationen ANANLOG 60, ANANLOG 60 A, ANANLOG 80, ANANLOG 80 A, DIGITAL 80 A, DIGITAL 2000 A Version mit dem Lötkolben Power tool, Multi-Pro, Multi-Sprint, Multi-TC und PTC 70, RDS 80, MICRO-CON 60 iA mit dem Lötkolben Power tool, TWIN 80 A mit dem Lötkolben Ergo tool

Artikel-Nr.	**WL36041**
Modell	842BD-LF
Hersteller	ERSA
Hersteller-Artikel-Nr.	0842BDLF/SB
GPSR Herstellerdaten	ERSA GmbH Leonhard-Karl-Strasse 24 DE-97877 Wertheim www.ersa.de
Länge	43 mm
Länge mit Verpackung	90 mm
Breite mit Verpackung	60 mm

Höhe mit Verpackung	10 mm
Verkaufseinheit	1 Stück
Inhaltseinheit	1 Stück
Gesamtlänge	42,5 mm
Produktserie	842
RoHS konform	ja
Spitzenserie	842
Innendurchmesser (Schaft)	6,6 mm
Außendurchmesser (Schaft)	8,5 mm
Lötspitzendurchmesser	1 mm
Spitzenform	bleistiftspitz
Spitzenausrichtung	gerade
Beschichtung der Lötspitze	Dauerlötspitze
Passendes Handstück	BASIC TOOL, ERGO TOOL, MULTI-PRO, MULTI-SPRINT, MULTI-TC, POWER-TOOL, PTC 70
ESD gerecht	nein