Lötspitze für T210-A / T210-NA, meißelförmig, C210024

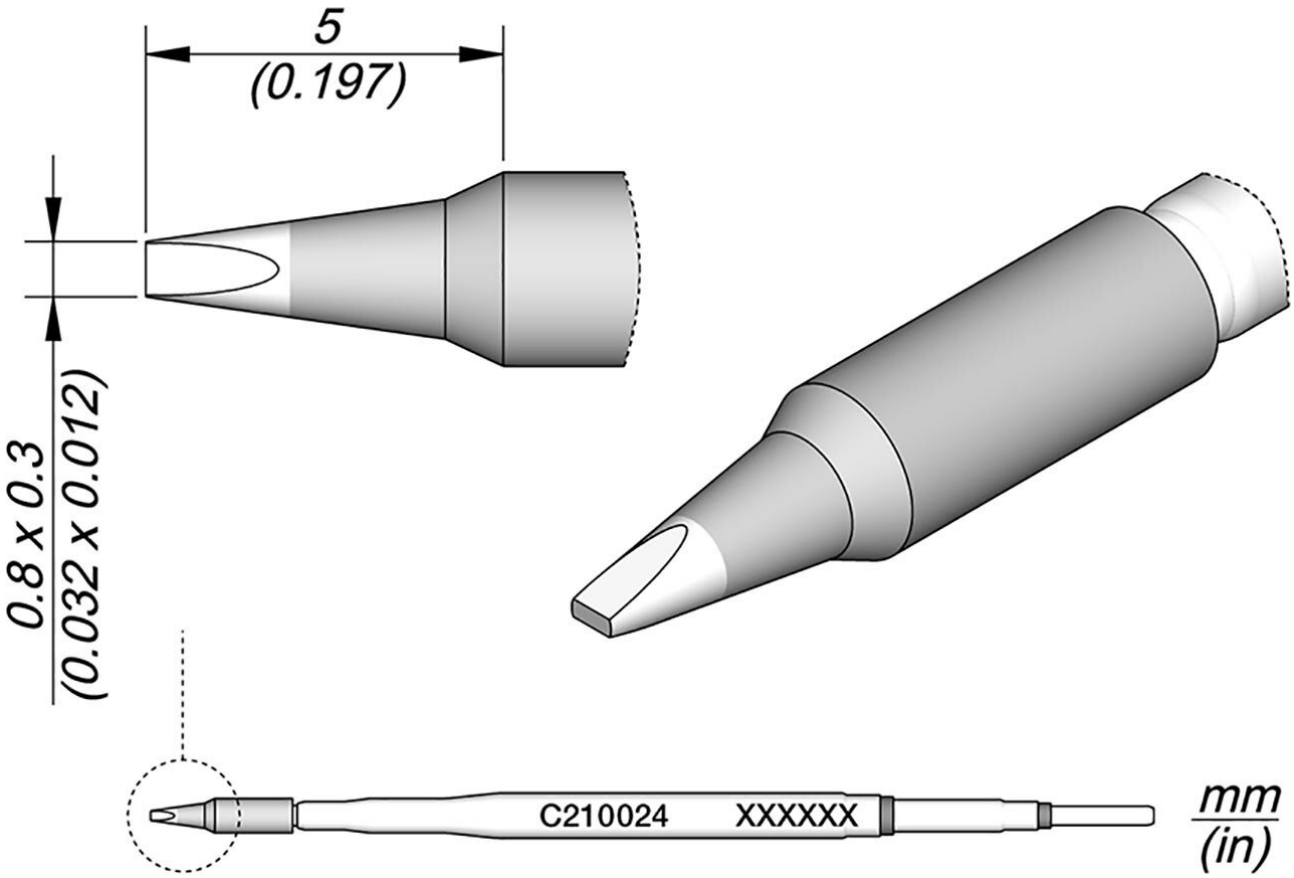

Artikel-Nr.	**WL35099**
Modell	C210-024
Hersteller	JBC
Hersteller-Artikel-Nr.	C210024
GPSR Herstellerdaten	JBC Soldering SL Ramón y Cajal 3 ES-08750 Molins De Rei www.jbctools.com
Länge mit Verpackung	110 mm
Breite mit Verpackung	12 mm
Höhe mit Verpackung	12 mm
Verkaufseinheit	1 Stück
Inhaltseinheit	1 Stück
Produktserie	C210

Spitzenserie	C210
Inkl. integrierter Heizung	ja
Spitzen-Maße	0,8 x 0,3 mm
Spitzenlänge	5 mm
Gesamtlänge der Lötspitze	80 mm
Spitzenform	meißelförmig
Spitzenausrichtung	gerade
Passendes Handstück	T210
Passendes Zubehör	DC-A - Cartridge dispenser case C105C210
ESD gerecht	nein