Rundhaube DN100, Ø200 mm, weiß

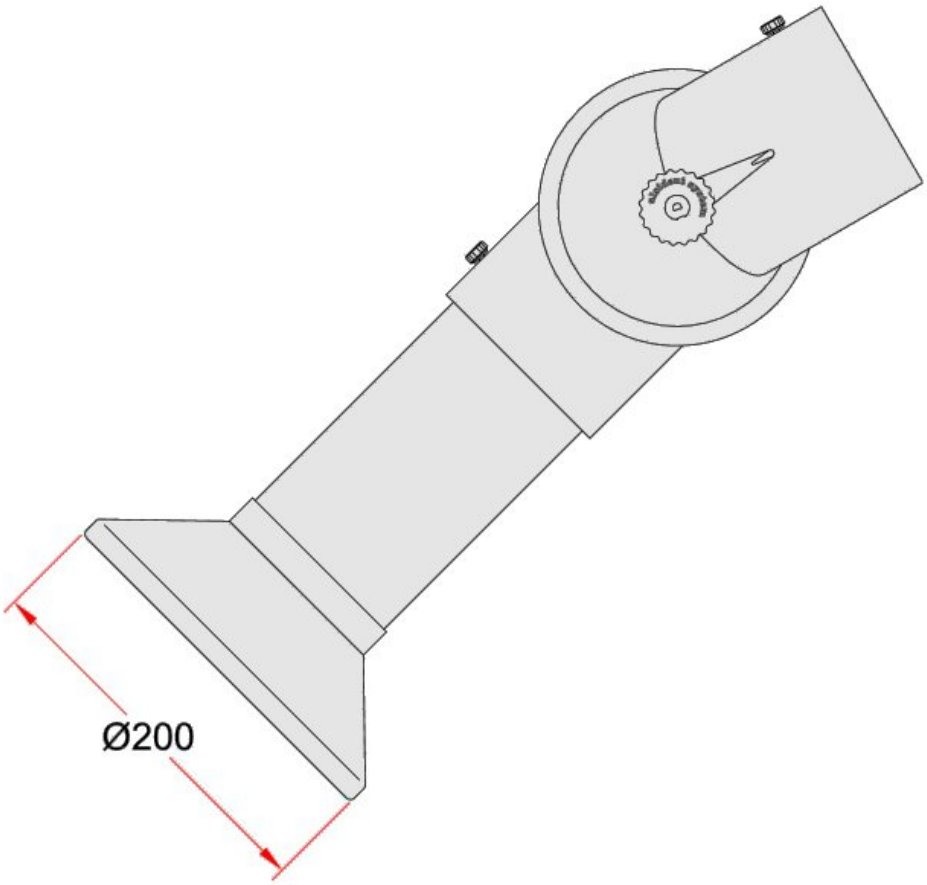

Metallhaube empfohlen für die Erfassung von Warmgas, Rauch und leichten Staubmengen

Artikel-Nr.	**WL32951**
Modell	1-10024-7-5
Hersteller	ALSIDENT
Hersteller-Artikel-Nr.	1-10024-7-5
GPSR Herstellerdaten	Alsident system A/S Finlandsvej 10 DK-8450 Hammel www.alsident.com
Verkaufseinheit	1 Stück
Inhaltseinheit	1 Stück

Durchmesser	200 mm
Material	• Haube aus Aluminium mit einer Polyester Voll-Lackierung • Rohrstutzen aus chemisch Beständigem Polypropylen (PP)
Rohrdurchmesser	100 mm
ESD gerecht	nein