Spezial-Lötspitzen, für Lötkolben T245, C245667

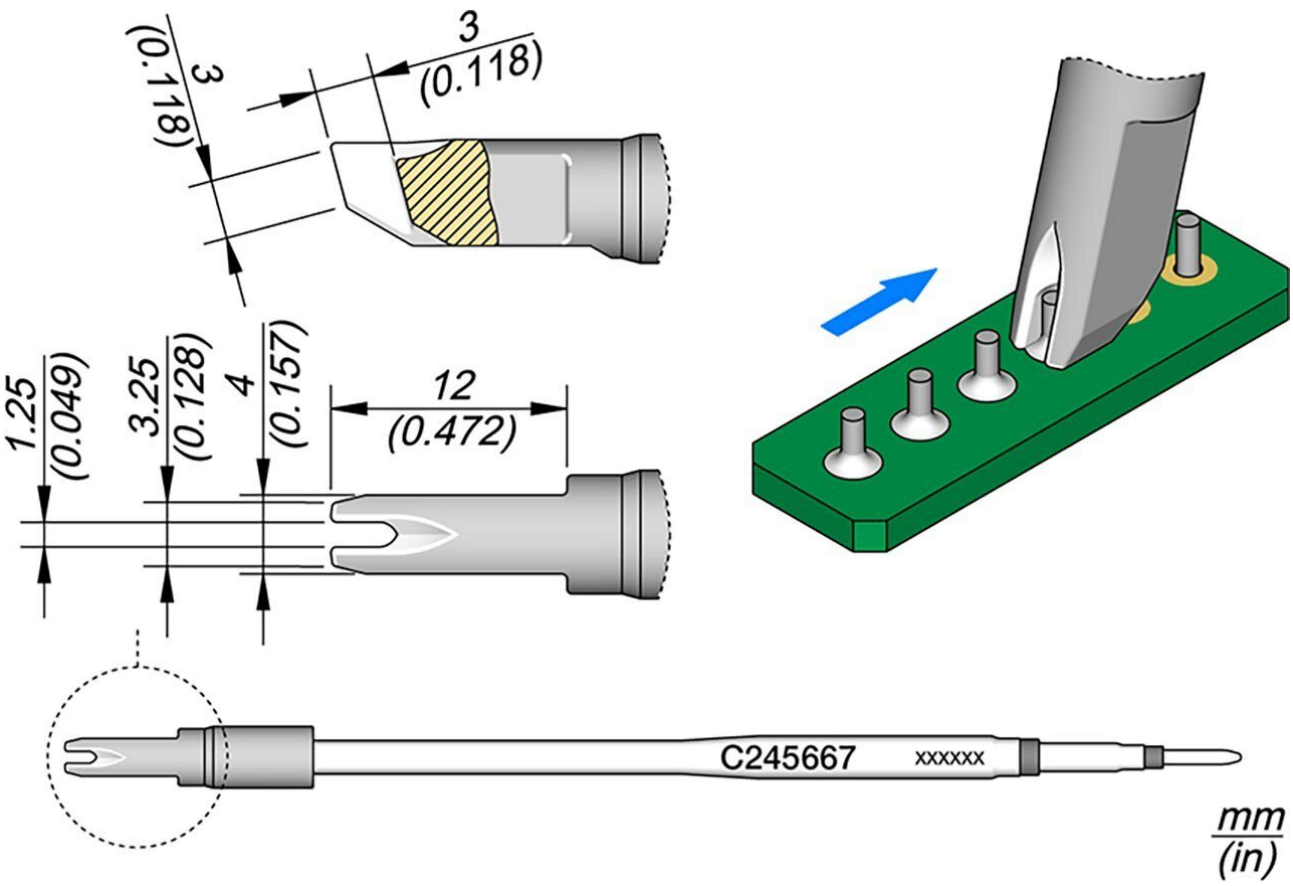

Artikel-Nr.	WL28339
Modell	2245-667 / C245-667
Hersteller	JBC
Hersteller-Artikel-Nr.	C245667
Länge mit Verpackung	110 mm
Breite mit Verpackung	12 mm
Höhe mit Verpackung	12 mm
Verkaufseinheit	1 Stück
Inhaltseinheit	1 Stück
Produktserie	C245
Spitzenserie	C245
mit integrierter Heizung	ja
Spitzenlänge	12 mm

Spitzenform	Sonderform
Spitzenausrichtung	abgeschrägt
passender Lötkolben	T245
Passendes Handstück	T245
passendes Handstück	T245
ESD gerecht	nein