Entlötdüse D: 1,5 mm, throughhole, C360006

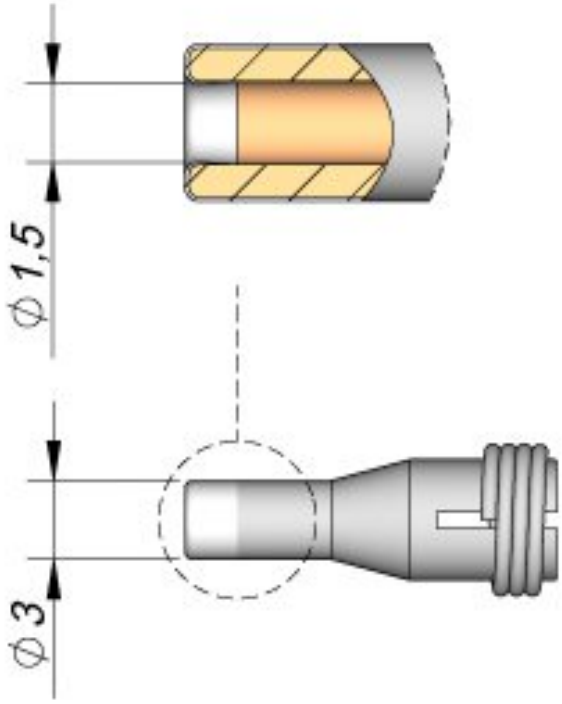

C360-006
Ø max. pin = 1,3

- sofortige Erwärmung und ausgezeichnete Wärmeübertragung
- Schlaf- und Ruhemodus
- zum Aufstecken

Artikel-Nr.	**WL26761**
Modell	C360-006
Hersteller	JBC
Hersteller-Artikel-Nr.	C360006
GPSR Herstellerdaten	JBC Soldering SL Ramón y Cajal 3 ES-08750 Molins De Rei www.jbctools.com
Länge mit Verpackung	60 mm
Breite mit Verpackung	35 mm
Höhe mit Verpackung	35 mm
Verkaufseinheit	1 Stück

Inhaltseinheit	1 Stück
Produktserie	C360
Spitzenserie	C360
Innendurchmesser	1,5 mm
Außendurchmesser	3 mm
Spitzenverwendung	für Pin, D max: 1,3 mm
Spitzenform	Sonderform
Spitzenausrichtung	gerade
passender Entlötkolben	DS360-A
Passendes Handstück	DS360
passendes Handstück	DS360
ESD gerecht	nein