Spezial-Lötspitzen, für Lötkolben T245, C245138

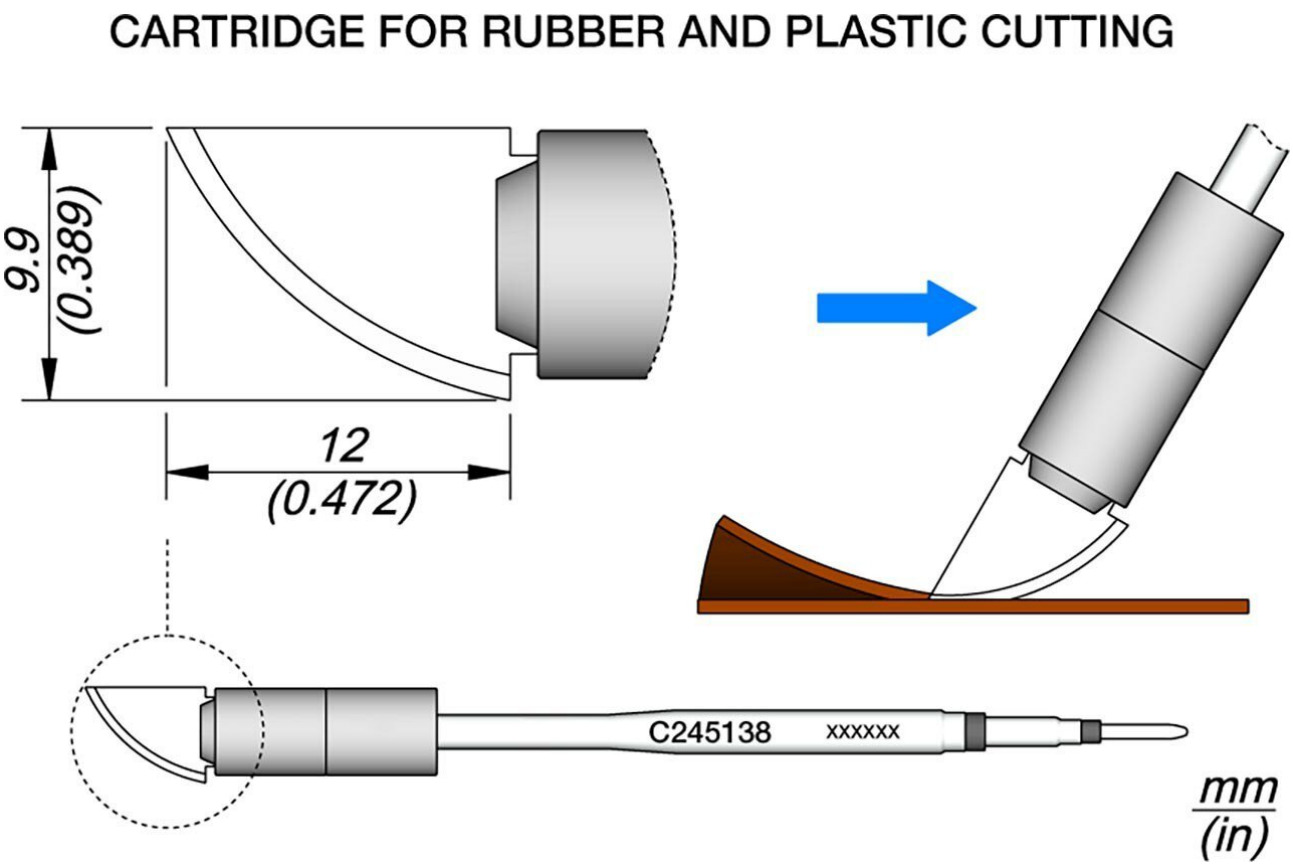

Artikel-Nr.	**WL26622**
Modell	C245-138
Hersteller	JBC
Hersteller-Artikel-Nr.	C245138
GPSR Herstellerdaten	JBC Soldering SL Ramón y Cajal 3 ES-08750 Molins De Rei www.jbctools.com
Länge mit Verpackung	110 mm
Breite mit Verpackung	12 mm
Höhe mit Verpackung	12 mm
Verkaufseinheit	1 Stück
Inhaltseinheit	1 Stück
Produktserie	C245

Spitzenserie	C245
mit integrierter Heizung	ja
Spitzenbreite	12 mm
Gesamtlänge Lötspitze	100 mm
Spitzenform	messerförmig
Spitzenausrichtung	abgeschrägt
passender Lötkolben	T245
Passendes Handstück	T245
passendes Handstück	T245
ESD gerecht	nein