Lötspitze für T210-A / T210-NA, Sonderform, C210017

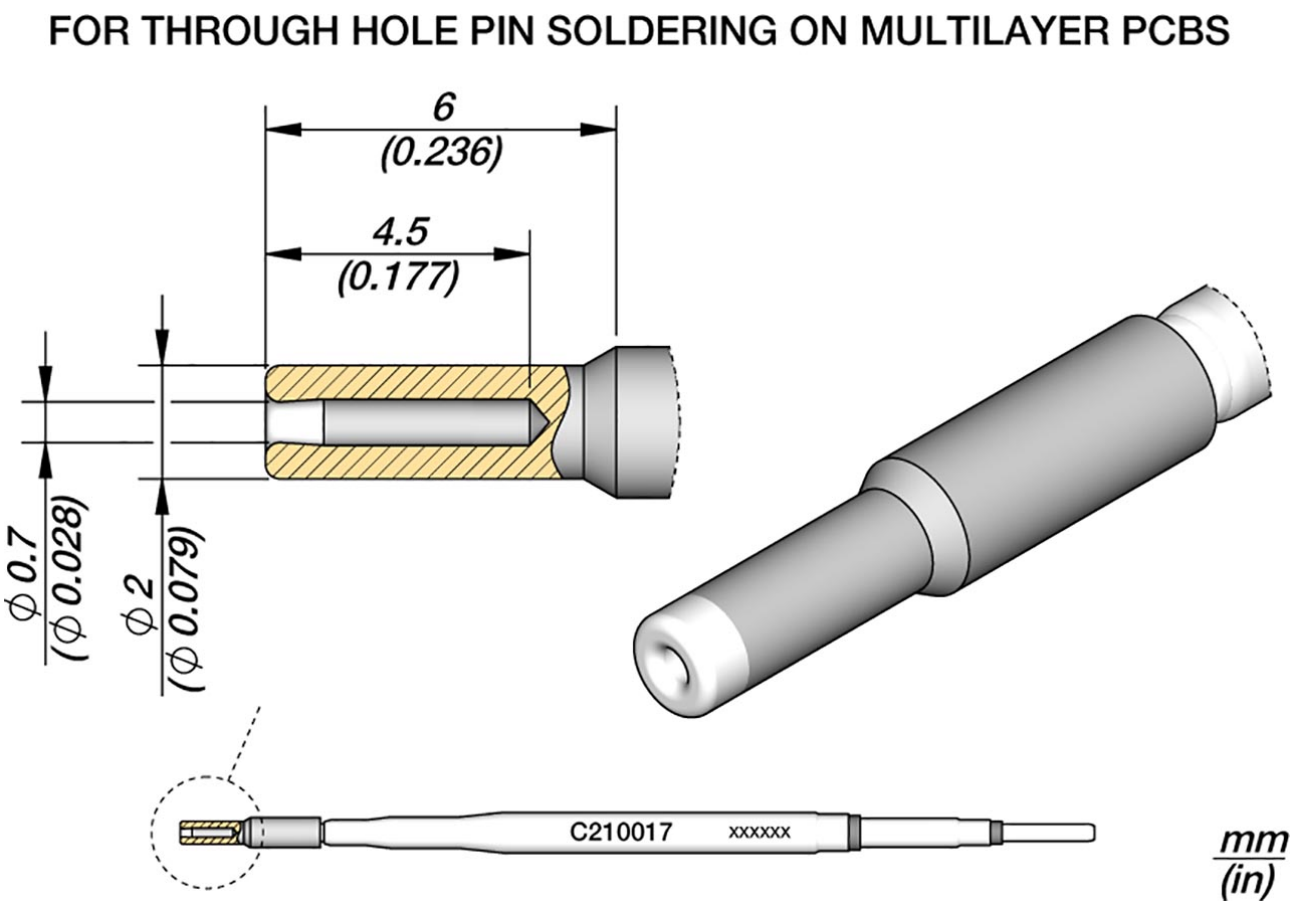

Artikel-Nr.	WL26233
Modell	C210-017
Hersteller	JBC
Hersteller-Artikel-Nr.	C210017
Länge mit Verpackung	110 mm
Breite mit Verpackung	12 mm
Höhe mit Verpackung	12 mm
Verkaufseinheit	1 Stück
Inhaltseinheit	1 Stück
Produktserie	C210
Spitzenserie	C210
mit integrierter Heizung	ja

Innendurchmesser	0,7 mm
Spitzenlänge	6 mm
Lötspitzendurchmesser	2 mm
Spitzenform	Sonderform
Spitzenausrichtung	gerade
passender Lötkolben	T210
Passendes Handstück	T210
passendes Zubehör	DC-A - Cartridge dispenser case C105C210
passendes Handstück	T210