Lötspitze SxV Serie, hufförmig 3,47 x 12,2 mm

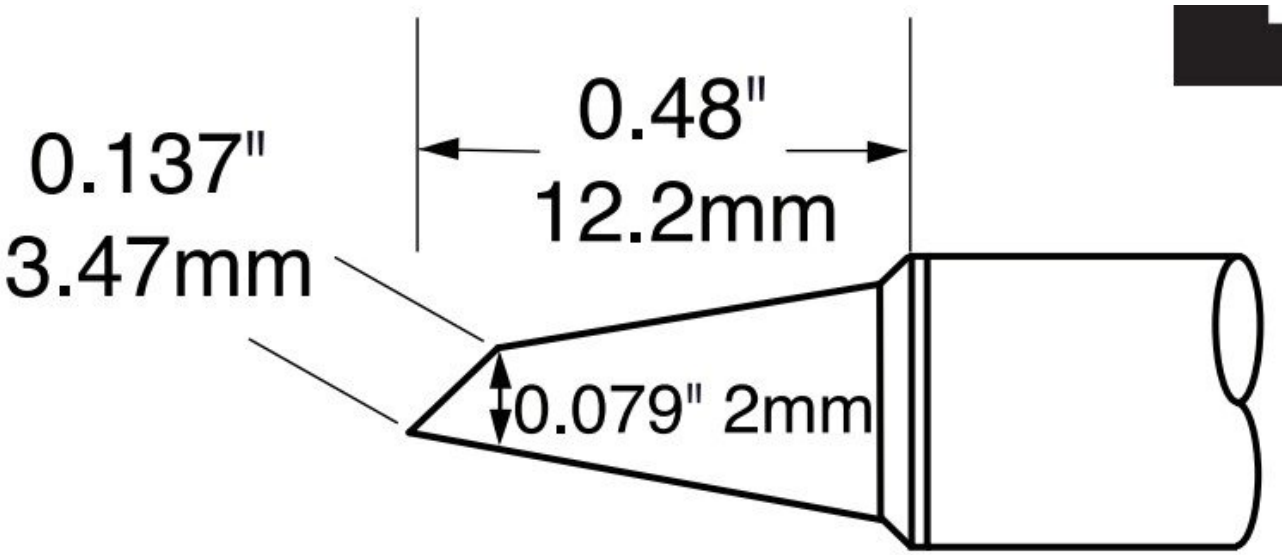

SxV-Lötspitzen sind das Standard-Lötspitzenprogramm für die Metcal-Lötsysteme der Serien PS-900/MFR1100, MFR-2210 und MFR-1351. Der zweite Buchstabe in der Teilenummer bezeichnet die Temperaturserie. Die Temperaturserie SFV hat eine Nenntemperatur von 390 ˚C. Metcal empfiehlt die SFV-Serie für die Mehrzahl der Anwendungen. Die Familie bietet jedoch auch eine höhere Temperaturserie mit der Bezeichnung SCV, nominal 450 ˚C, für Hochtemperatur- und thermisch anspruchsvolle Anwendungen. Die STV-Serie hat eine Nenntemperatur von 330 ˚C für Anwendungen mit geringer Belastung. Kann mit bleihaltigem und bleifreiem Lot verwendet werden. Die "SmartHeat®-Technologie" von Metcal passt die Leistungsstufen bei jedem Lötvorgang automatisch an.

- für die meisten Standard Anwendungen
- geeignet für die Handstücke der PS- und MFR-Systeme

Artikel-Nr.	**WL24769**
Modell	SFV-DRH420A
Hersteller	OKI
Hersteller-Artikel-Nr.	SFV-DRH420A
GPSR Herstellerdaten	OK International Ltd Eagle Close, Chandlers Ford GB-SO53 4NF Hampshire www.ok-international.com
Verkaufseinheit	1 Stück

Inhaltseinheit	1 Stück
Produktserie	SxV Serie
Temperatur max.	421 °C
Spitzenserie	SxV
Spitzenlänge	12,2 mm
Spitzenbreite	3,47 mm
Lötspitzendurchmesser	3,47 mm
Spitzenform	huf-förmig
Spitzenausrichtung	gerade
Spitzen Temperatur	421 °C
ESD gerecht	nein

Weitere Ausführungen

Artikel-Nr.	Temperatur max.
WL24769	**421 °C**