Lötspitze gerade, bleistiftspitz 0,4 mm, 0212BDLF

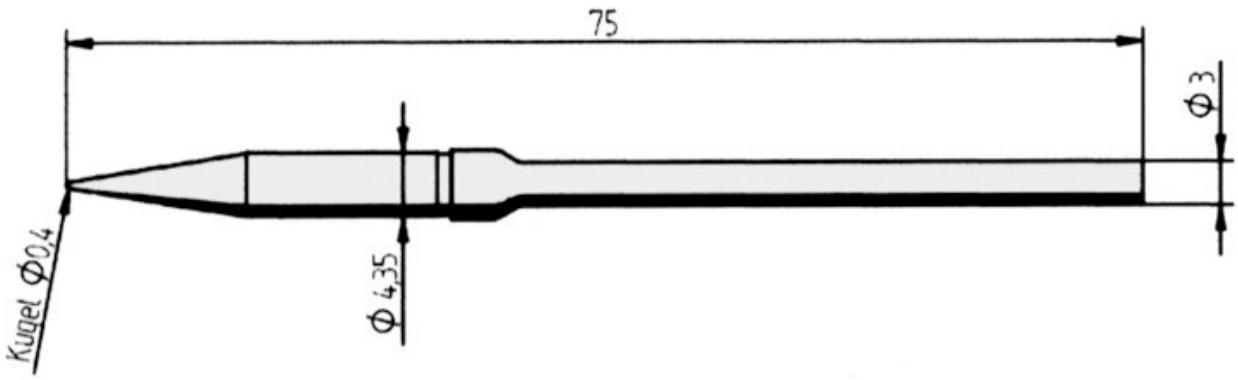

• Dauerlötspitze mit ERSADUR-LF Beschichtung mit erhöhter Standzeit
• für die Lötstationen TWIN 40 A/AS, SMT UNIT 60 A/AS (Lötkolben Micro tool), Rework 80, SMD 8000 (Lötkolben CTA 20), MICRO-CON 60 iA (Lötkolben Micro tool), TWIN 80 A (Lötkolben Micro tool), ANALOG 20 (Lötkolben Micro tool) und DIGITAL 2000 A (Lötkolben Micro tool)

Artikel-Nr.	**WL23745**
Modell	212BD-LF
Hersteller	ERSA
Hersteller-Artikel-Nr.	0212BDLF/SB
GPSR Herstellerdaten	ERSA GmbH Leonhard-Karl-Strasse 24 DE-97877 Wertheim www.ersa.de
Länge	75 mm
Länge mit Verpackung	100 mm
Breite mit Verpackung	60 mm
Höhe mit Verpackung	5 mm
Verkaufseinheit	1 Stück
Inhaltseinheit	1 Stück
Gesamtlänge	75 mm

Produktserie	212
RoHS konform	ja
Spitzenserie	212
Außendurchmesser (Schaft)	3 mm
Lötspitzendurchmesser	0,4 mm
Spitzenform	bleistiftspitz
Spitzenausrichtung	gerade
Beschichtung der Lötspitze	Dauerlötspitze
Passendes Handstück	MICRO-TOOL
Passendes Handstück	Micro Tool
ESD gerecht	nein