# COMPOSIT Lötspitze Format 4C

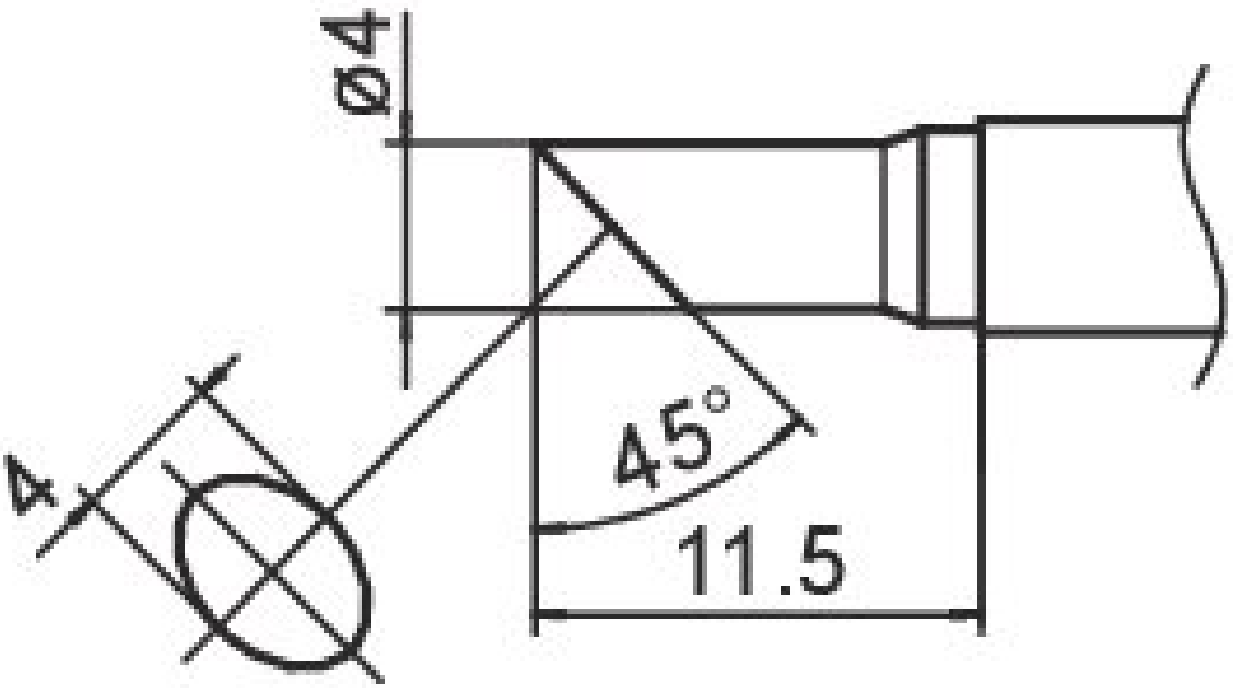


- für HAKKO Lötkolben FM 2027/2028

| **Artikel-Nr.** | **WL22952** |
|---|---|
| Modell | T15-C4 |
| Hersteller | HAKKO |
| Hersteller-Artikel-Nr. | T15-C4 |
| GPSR Herstellerdaten | TBK - Technisches Büro Kullik GmbH<br>Industriestrasse 27<br>DE-56276 Großmaischeid<br>www.kullik.com/ |
| Länge | 220 mm |
| Breite | 45 mm |
| Höhe | 7 mm |
| Verkaufseinheit | 1 Stück |
| Inhaltseinheit | 1 Stück |
| Produktserie | T15 |

| | |
|---|---|
| Spitzenserie | T15 |
| Lötspitzendurchmesser | 4 mm |
| Spitzenform | rund |
| Spitzenausrichtung | abgeschrägt |
| Passendes Handstück | FM-2027, FM-2028 |
| passendes Handstück | FM 2027, FM2028 |
| ESD gerecht | nein |