COMPOSIT Lötspitze Format 2BC

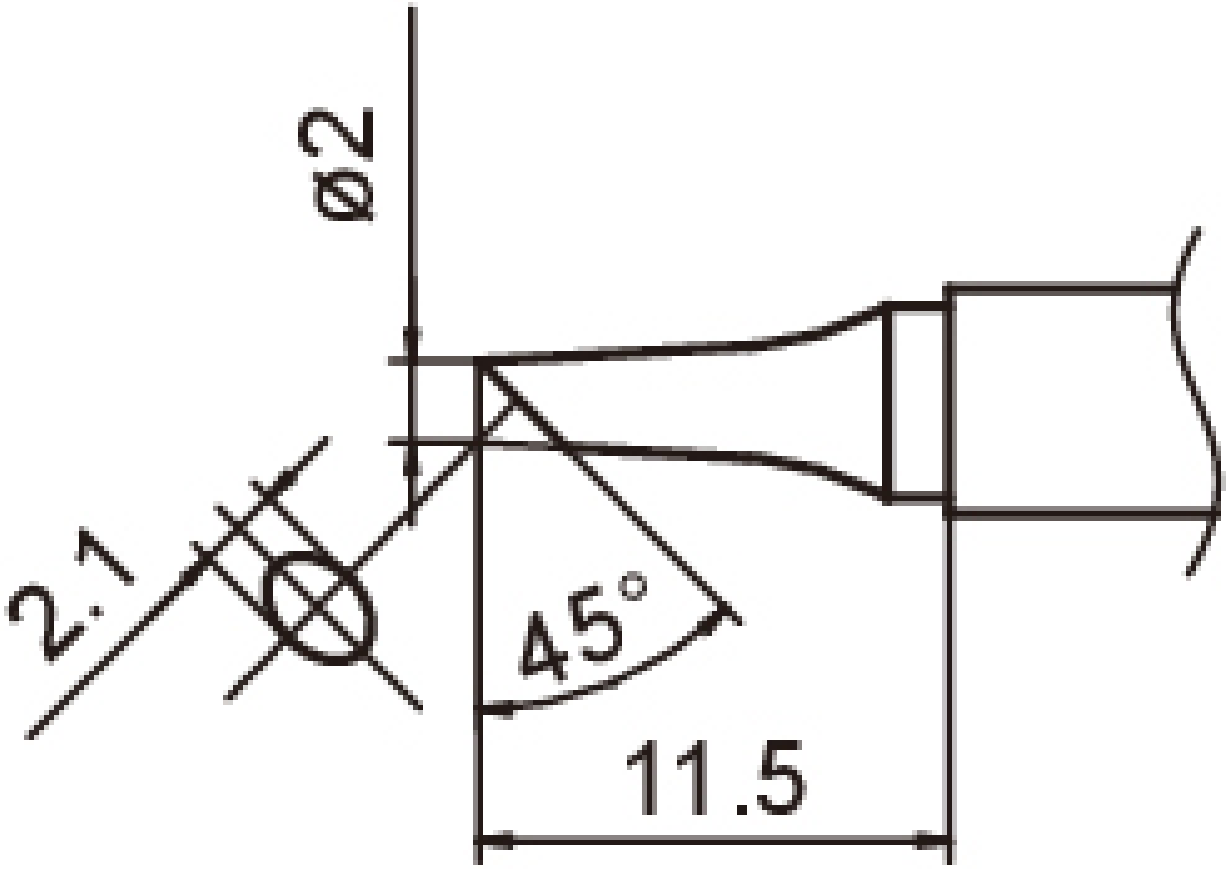

• für HAKKO Lötkolben FM 2027/2028

Artikel-Nr.	**WL22947**
Modell	T15-BC2
Hersteller	HAKKO
Hersteller-Artikel-Nr.	T15-BC2
Länge	220 mm
Breite	45 mm
Höhe	7 mm
Verkaufseinheit	1 Stück
Inhaltseinheit	1 Stück

Produktserie	T15
Spitzenserie	T15
Lötspitzendurchmesser	2 mm
Spitzenform	rund
Spitzenausrichtung	abgeschrägt
Passendes Handstück	FM-2027, FM-2028
passendes Handstück	FM 2027, FM2028