LTR-C Lötspitze Meißelform 3,2 x 0,8 mm

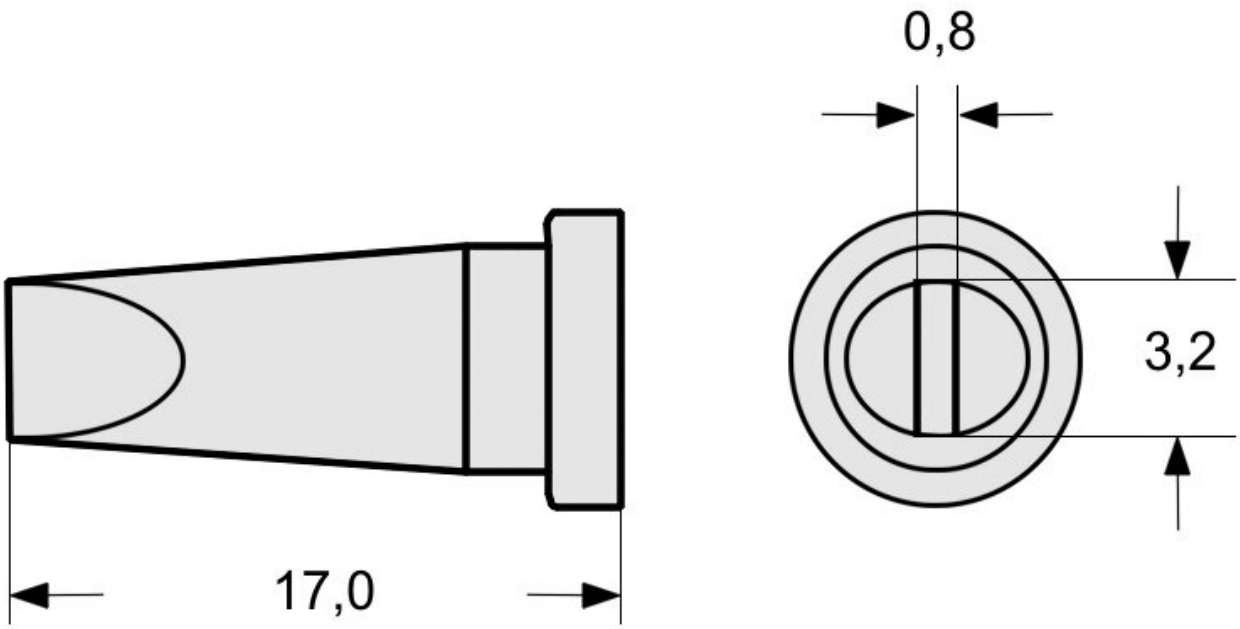

mit Verdrehschutz für den Einsatz in Lötautomaten - zusammen mit Heizkörper HER

Artikel-Nr.	**WL22863**
Modell	LTR C
Hersteller	WELLER
Hersteller-Artikel-Nr.	T0054443399
GPSR Herstellerdaten	WELLER Tools GmbH Carl-Benz-Strasse 2 DE-74354 Besigheim www.weller.eu
Verkaufseinheit	1 Stück
Inhaltseinheit	1 Stück
Durchmesser	6,8 mm
Produktserie	LTR-Serie
Spitzenart	HM
Spitzenserie	LTR
Spitzenlänge	17 mm
Spitzenbreite	3,2 mm

Spitzendicke	0,8 mm
Spitzenform	meißelförmig
Spitzenausrichtung	gerade
Passendes Handstück	HER 80
Passendes Handstück	WP 80, WSP 80, MPR 80, FE 75, LR 21
ESD gerecht	nein