NQ40 Heißluftdüse, 4 Seiten beheizt, 26 x 26 mm

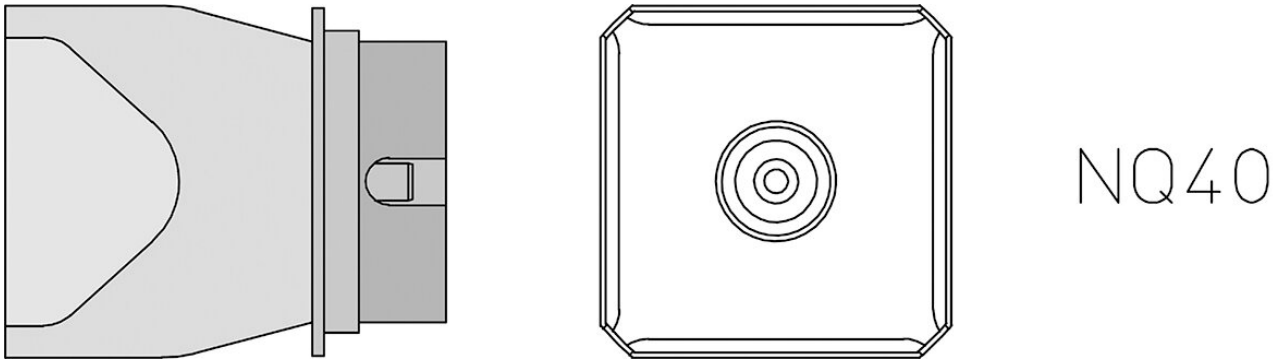

- 4 Seiten beheizt
- mit Vorheizplatte 26 x 26 mm

Artikel-Nr.	**WL16648**
Modell	NQ-40
Hersteller	WELLER
Hersteller-Artikel-Nr.	T0058736804N
GPSR Herstellerdaten	WELLER Tools GmbH Carl-Benz-Strasse 2 DE-74354 Besigheim www.weller.eu
Verkaufseinheit	1 Stück
Inhaltseinheit	1 Stück
Produktserie	NQ-Heißluftdüse
Spitzenlänge	26 mm
Spitzenlänge in Zoll	1,024 in
Spitzenbreite	26 mm
Spitzenbreite in Zoll	1,024 in
Spitzenform	Heißluftdüse
Spitzenausrichtung	gerade
passendes Handstück	HAP 2, HAP 3, HAP 3000