Entlötspitze für 3040000 / 75 W, CLASSIC-Serie, 23DE

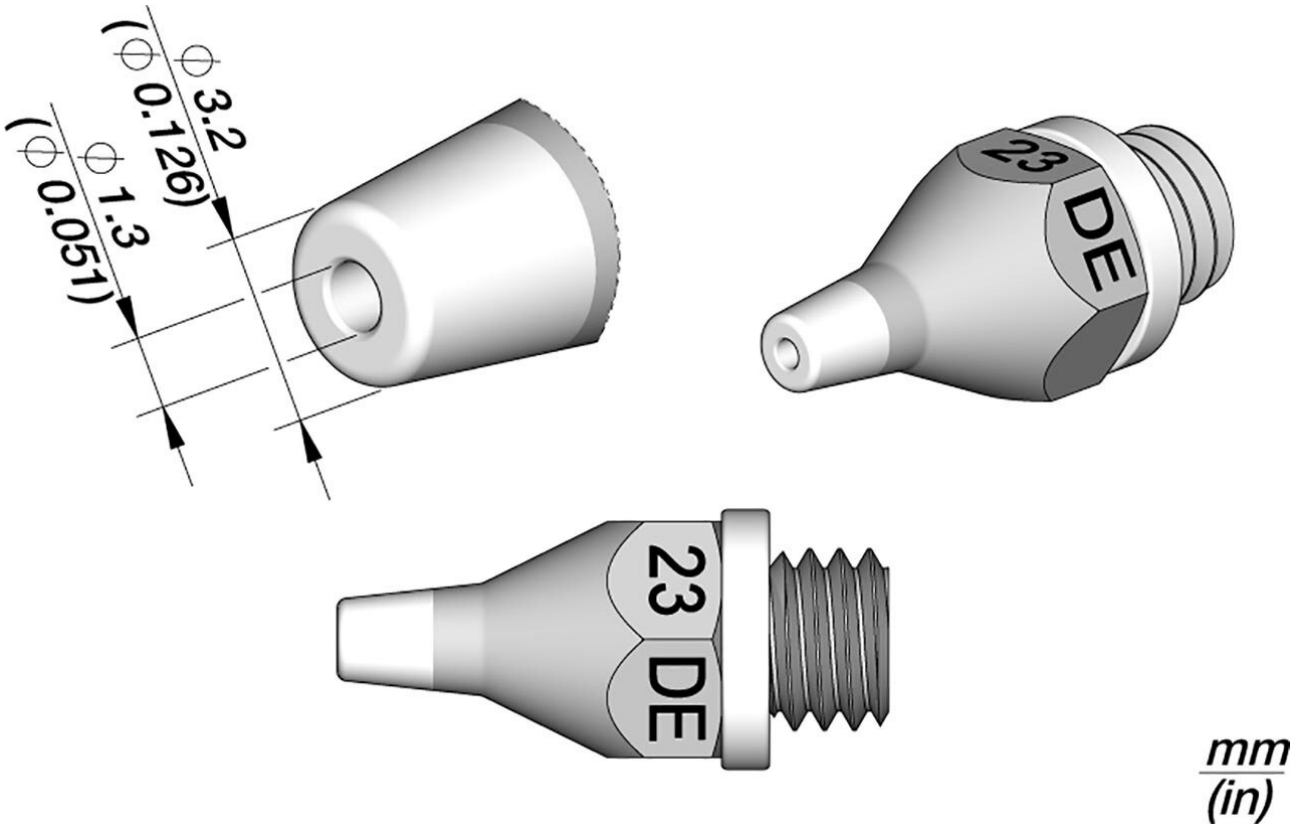

Modell: 23 DE - Long life tip

Artikel-Nr.	WL13259
Modell	23DE
Hersteller	JBC
Hersteller-Artikel-Nr.	320600
GPSR Herstellerdaten	JBC Soldering SL Ramón y Cajal 3 ES-08750 Molins De Rei www.jbctools.com
Länge mit Verpackung	60 mm
Breite mit Verpackung	35 mm
Höhe mit Verpackung	27 mm
Verkaufseinheit	1 Stück

Inhaltseinheit	1 Stück
Spitzenserie	divers
Innendurchmesser	1,3 mm
Außendurchmesser	3,2 mm
Spitzenform	spitz
Spitzenausrichtung	gerade
passender Entlötkolben	DST
Passendes Handstück	DST
passendes Handstück	DST
ESD gerecht	nein