Lötspitze konisch, D: 0,3 mm, C245030

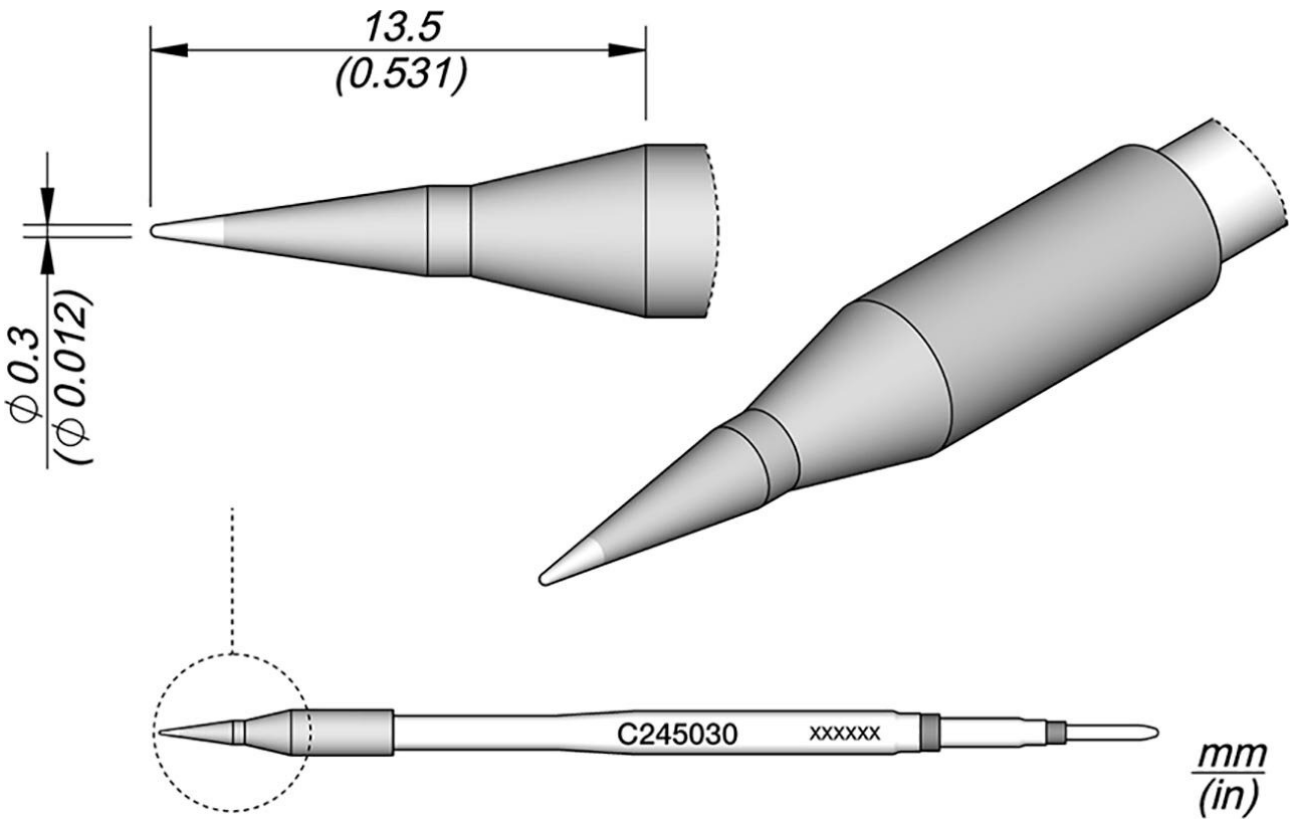

Lötspitzen der Reihe C245 für Lötkolben T245 (ehemals AD-2245). Sie eignen sich für allgemeine Lötzwecke. Schlaf- und Ruhemodus in der Ablage.

Artikel-Nr.	**WL13243**
Modell	C245-030
Hersteller	JBC
Hersteller-Artikel-Nr.	C245030
GPSR Herstellerdaten	JBC Soldering SL Ramón y Cajal 3 ES-08750 Molins De Rei www.jbctools.com
Länge mit Verpackung	110 mm
Breite mit Verpackung	12 mm
Höhe mit Verpackung	12 mm
Verkaufseinheit	1 Stück

Inhaltseinheit	1 Stück
Produktserie	C245
Spitzenserie	C245
mit integrierter Heizung	ja
Spitzenlänge	13,5 mm
Gesamtlänge Lötspitze	100 mm
Lötspitzendurchmesser	0,3 mm
Spitzenform	spitz
Spitzenausrichtung	gerade
passender Lötkolben	T245
Passendes Handstück	T245
passendes Handstück	T245
ESD gerecht	nein