# Lötspitze abgewinkelt, meißelförmig, 2,2 mm, 0842JD

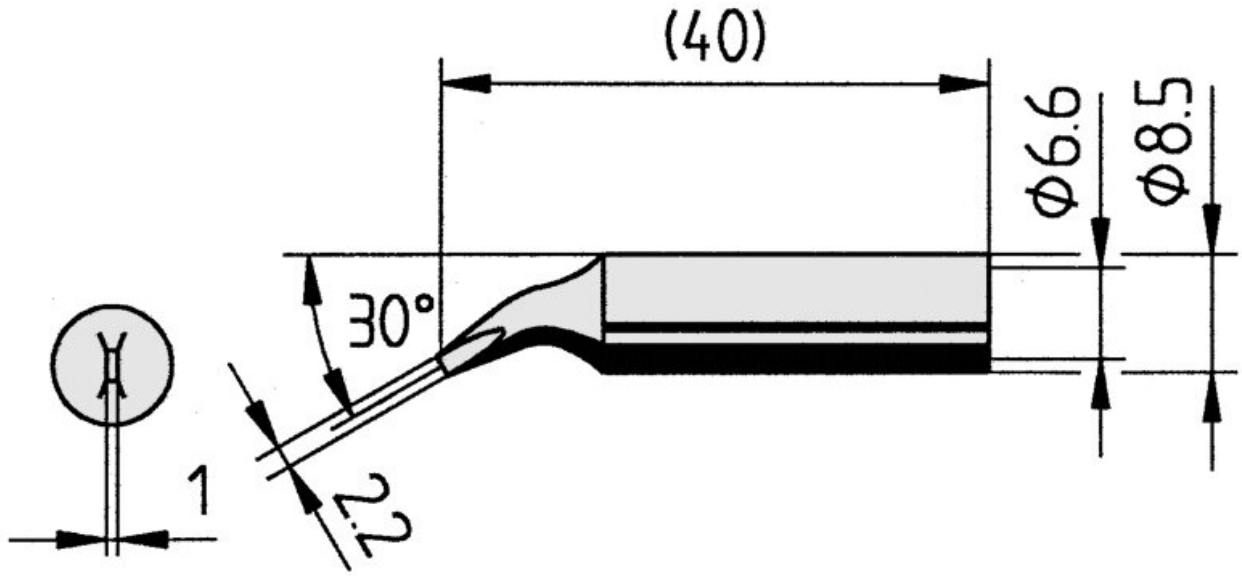


• Dauerlötspitze, abgewinkelt, meißelförmig, 2,2 mm breit, mit ERSADUR-Beschichtung mit erhöhter Standzeit für erhöhten Wärmebedarf.
• passend für die Lötstationen ANANLOG 60, ANANLOG 60 A, ANANLOG 80, ANANLOG 80 A, DIGITAL 80 A, DIGITAL 2000 A Version mit dem Lötkolben Power tool, Multi-Pro, Multi-Sprint, Multi-TC und PTC 70, RDS 80, MICRO-CON 60 iA mit dem Lötkolben Power tool, TWIN 80 A mit dem Lötkolben Ergo tool

| **Artikel-Nr.** | **WL12242** |
|---|---|
| Modell | 842JD |
| Hersteller | ERSA |
| Hersteller-Artikel-Nr. | 0842JD/SB |
| GPSR Herstellerdaten | ERSA GmbH<br>Leonhard-Karl-Strasse 24<br>DE-97877 Wertheim<br>www.ersa.de |
| Länge | 40 mm |
| Länge mit Verpackung | 55 mm |
| Breite mit Verpackung | 45 mm |
| Höhe mit Verpackung | 12 mm |

| | |
|---|---|
| Verkaufseinheit | 1 Stück |
| Inhaltseinheit | 1 Stück |
| Gesamtlänge | 40 mm |
| Produktserie | 842 |
| RoHS konform | ja |
| Spitzenserie | 842 |
| Innendurchmesser Schaft | 6,6 mm |
| Außendurchmesser Schaft | 8,5 mm |
| Lötspitzendurchmesser | 2,2 mm |
| Spitzenform | meißelförmig |
| Spitzenausrichtung | abgewinkelt |
| Beschichtung Lötspitze | Dauerlötspitze |
| Passendes Handstück | BASIC TOOL, ERGO TOOL, MULTI-PRO, MULTI-SPRINT, MULTI-TC, POWER-TOOL, PTC 70 |
| passendes Handstück | Power-Tool, Ergo-Tool, Multi-Pro, Multi-TC, PTC 70 und Multi-Sprint |
| ESD gerecht | nein |